Maßskizze - Royal

Standard

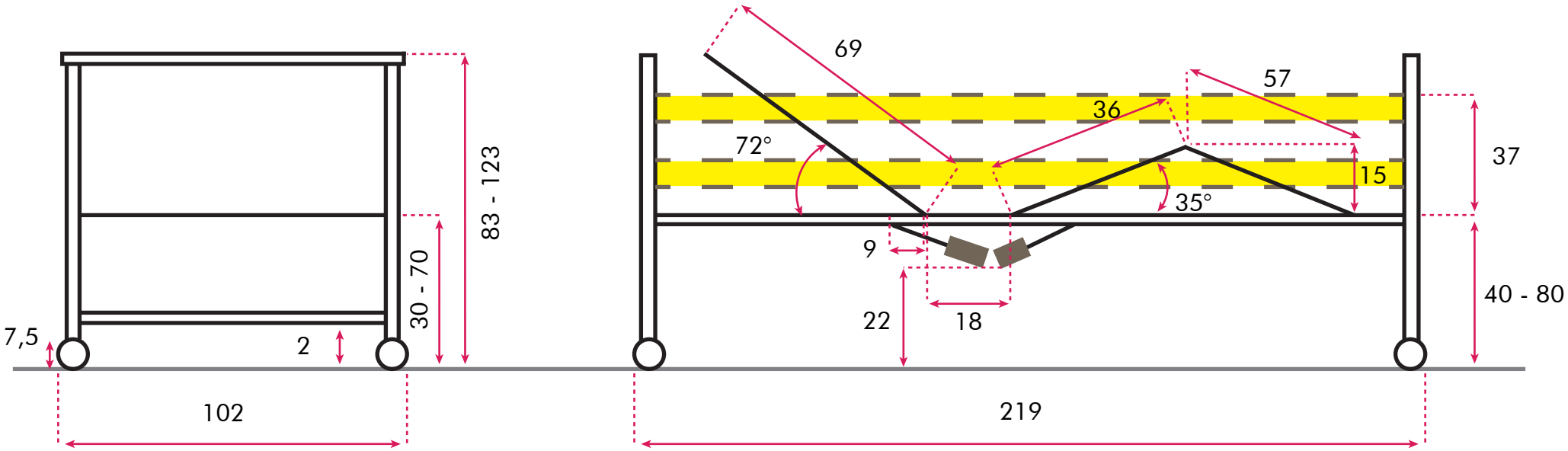

Liegefläche 90 x 200

Alle Angaben in cm | Stand: 05/16